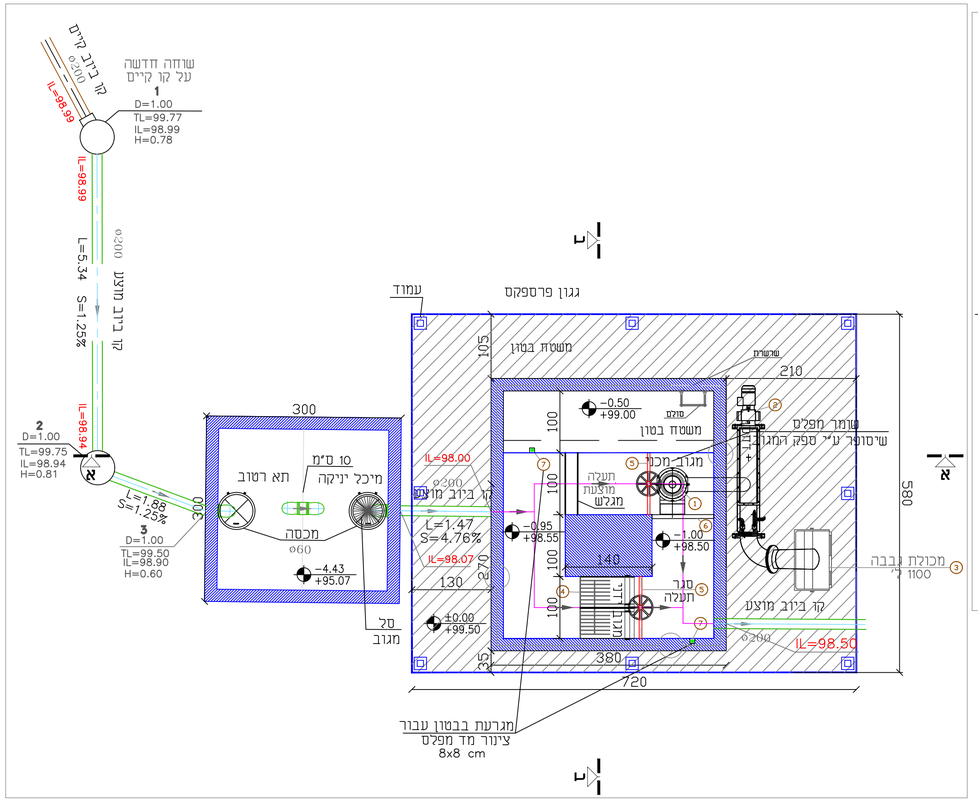

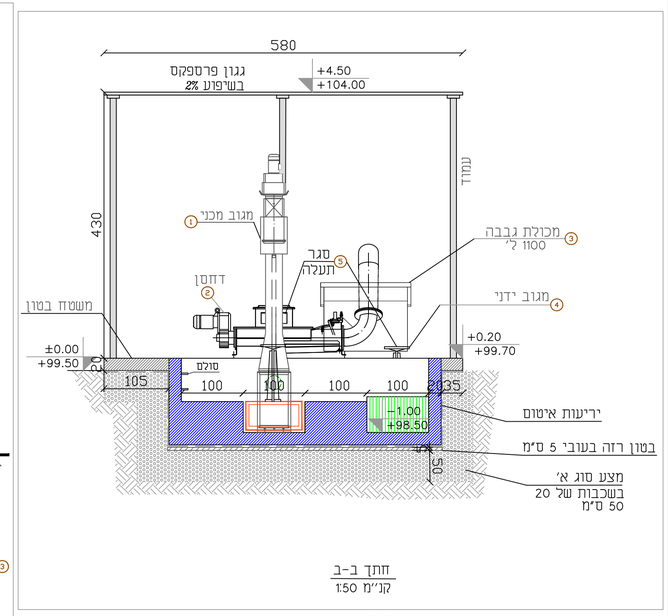

חתך ב-ב
קנ"מ 1:50

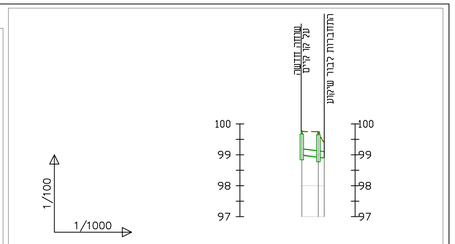

עומק תחתית הצינור	h=0.78 / h=0.82 / h=0.96
רום קרקעית הצינור I.L.	98.99 / 98.94 / 98.90
שיפוע/ארך	1.25% / 5.34 / 2.50
קוטר וסוג הצינור	קו ביוב ø200
קוטר שוחה	ø1.00 / ø1.00 / ø1.00
רום פני קרקע קיים	99.77 / 99.75 / 99.50
מרחק מטוכם	0.00 / 5.34 / 7.22
מרחק לפי קוטר	5.34 / 1.88
מס' הנקודה	1 / 2 / 3

Sewage Line: biuv 1:100/1000

1:250

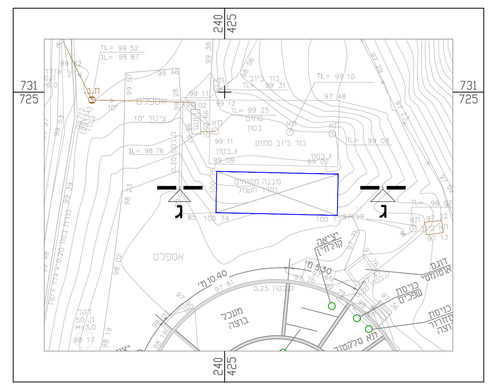

מקרא:

מס'	אביזרים	Ø	יחי'
1	מגוב מכני		1
2	דחסן		1
3	מכולת גבבה		1
4	מגוב ידני		1
5	סגר תעלה		2
6	שומר מפלס		1
7	מד מפלס		2

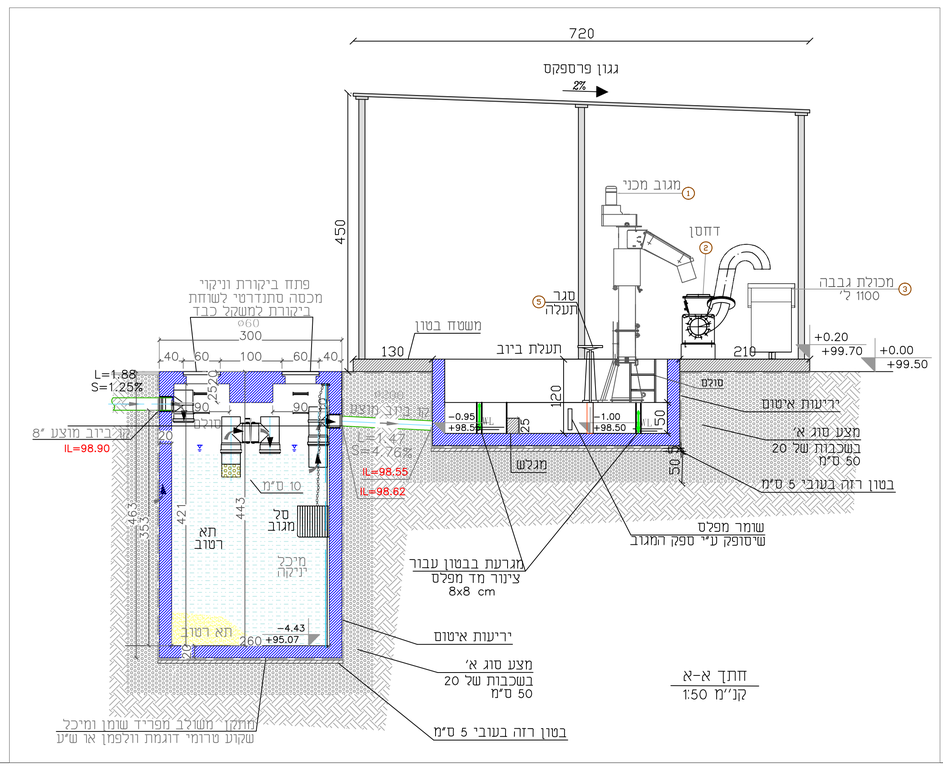

חתך א-א
קנ"מ 1:50

מפוח להתקנה בחדר מפוחים

ללא קנ"מ

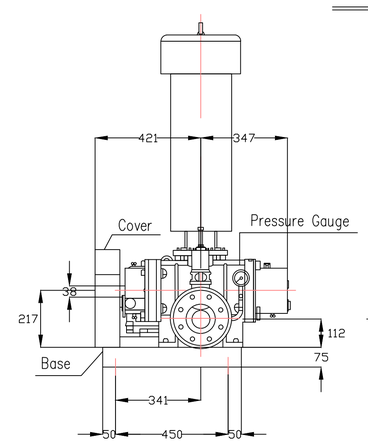

חתך ג-ג

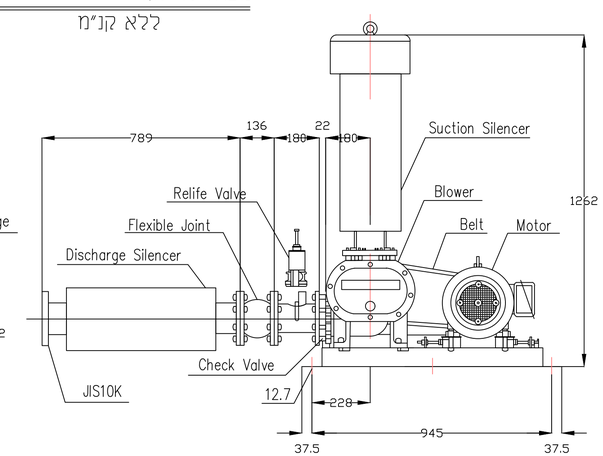

מבט על

2			ד.י.
1	13.08.24		ד.י.
עדכון	תאריך	תיאור העדכון	המאשר

המבצע אחראי לבדיקת המידות ולהתאמתן במקום. עליו להודיע למתכנן על כל טעות או אי-התאמה. אין לקבוע מידות על יד מדידה בשרטוט. אין לעשות כל שימוש בתכנית זו אא ברשיונות הגלומים בה ללא אשור בכתב מאת המתכנן.

H.M.D.Y. ENGINEERING LTD.
ה.מ.ד.י. הנדסה בע"מ
יעקב, ירחמי, תכנון ופקוח מלפון 04-8203210 ,04-8203211 :פקס. T.H04-8203211 R5526 שר NESHER 36791

המקום: כפר תבור

המזמין: מועצה מקומית כפר תבור

שם הפרויקט: עבודות דחופות במטש כפר תבור

התוכנית: תנוחה כללית +חתכים

שרטט: ס.א.	קובץ: 1715-474-01	גליון: 4 מתוך: 5	X REF:
תכנן: ר.ח.			
בדק: ד.י.	קנה מידה: 1:50	תאריך: 11.07.24	מהדורה: 1 תאריך 13.08.24	תכנית מס': 4	פרויקט מס': 1715-474
אישר: ד.י.			

לעיון ● לאישור ○ למכרז ○ לביצוע ○